Bombas Autoaspirantes

Séries MBA-XL e MBA-ZL

Aplicações Gerais

- Residências
- Chácaras
- Nebulização em aviários e estufas
- Agricultura
- Indústrias

Detalhes Técnicos do Produto Padrão

- Bocais com rosca BSP
- Corpo da bomba de ferro fundido GG-15
- Rotor de alumínio
- Difusor da MBA-XL de alumínio
- Difusor da MBA-ZL de ferro fundido GG-15
- Corpo da válvula de bronze
- Selo mecânico constituído de aço inox AISI-304, buna N, grafite e cerâmica
- Motor elétrico IP-21 com flange incorporada, 2 Polos, 60 Hz

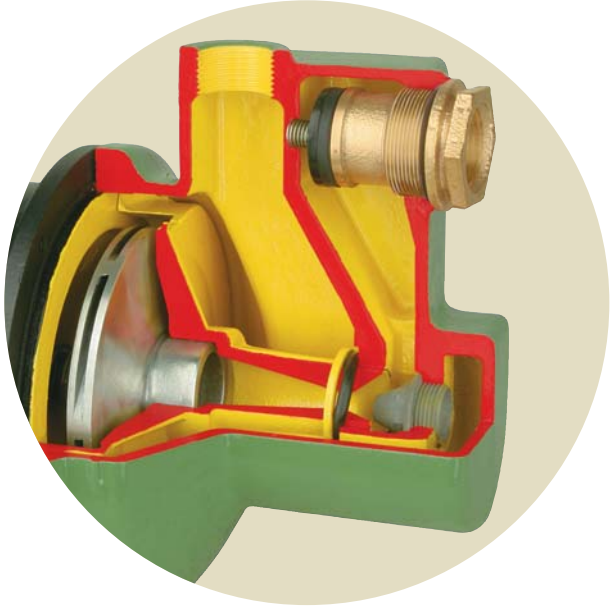

Opções

- Mancalizada

Importante

- Consulte a Fábrica para verificar a possibilidade de bombeamento de água acima da temperatura ambiente e adequação de materiais.
- MBA-ZL - altura máxima de autoaspiração: 1 m

Modelo	Potência (cv)	Monofásico	Trifásico	Ø Sucção (pol)	Ø Recalque (pol)	Pressão máxima sem vazão (m c.a.)	Altura máxima de autoaspiração (m c.a.)	Ø Rotor (mm)	CARACTERÍSTICAS HIDRÁULICAS																		
									Altura Manométrica Total (m c.a.)																		
									2	4	6	8	10	12	14	16	20	24	28	32	36	40	44	48	52	56	
									Vazão em m^3/h válida para sucção de 0 m c.a.																		
MBA-XL	3/4	x	x	1	1	43	8	118	2,69	2,62	2,56	2,49	2,42	2,35	2,27	2,20	1,91	1,42	1,03	0,70	0,40						
	1	x	x	1	1	55	8	125	*	*	2,60	2,55	2,50	2,44	2,38	2,31	2,16	1,95	1,62	1,22	0,90	0,63	0,39				
	1,5	x	x	1	1	63	8	135	*	*	*	*	2,53	2,48	2,44	2,39	2,28	2,14	1,91	1,55	1,21	0,92	0,67	0,45			
	2	x	x	1	1	68	8	143	*	*	*	*	*	*	2,47	2,43	2,36	2,26	2,12	1,90	1,57	1,27	1,01	0,78	0,57	0,38	

Modelo	Potência (cv)	Monofásico	Trifásico	Ø Sucção (pol)	Ø Recalque (pol)	Pressão máxima sem vazão (m c.a.)	Altura máxima de autoaspiração (m c.a.)	Ø Rotor (mm)	CARACTERÍSTICAS HIDRÁULICAS																		
									Altura Manométrica Total (m c.a.)																		
									16	20	24	28	32	36	40	44	48	52	56	60	64	68	72	76	80	84	
									Vazão em m^3/h válida para sucção de 0 m c.a.																		
MBA-ZL	3/4	x	x	1	1	66	1	125	1,43	1,39	1,35	1,31	1,26	1,16	0,95	0,69	0,50	0,33									
	1	x	x	1	1	71	1	130	*	*	1,38	1,34	1,30	1,26	1,19	1,03	0,80	0,61	0,45	0,30							
	1,5	x	x	1	1	83	1	140	*	*	*	*	1,34	1,31	1,29	1,26	1,21	1,11	0,93	0,76	0,60	0,45	0,31				
	2	x	x	1	1	95	1	150	*	*	*	*	*	*	1,31	1,30	1,28	1,26	1,23	1,17	1,05	0,87	0,71	0,56	0,43	0,30	

Obs.:
- Dados hidráulicos conforme ISO 9906 anexo "A", com motor de linha e frequência indicados. Para condições diferentes consulte a Fábrica.
- Não utilize a bomba na faixa com asteriscos (*).
- Para obter a altura manométrica total em m c.a., não deixe de considerar as perdas de carga por atrito da instalação.
- **Obrigatório o aterramento do motor elétrico, conforme previsto na norma NBR 5410 ou norma equivalente do país onde o produto será instalado.**

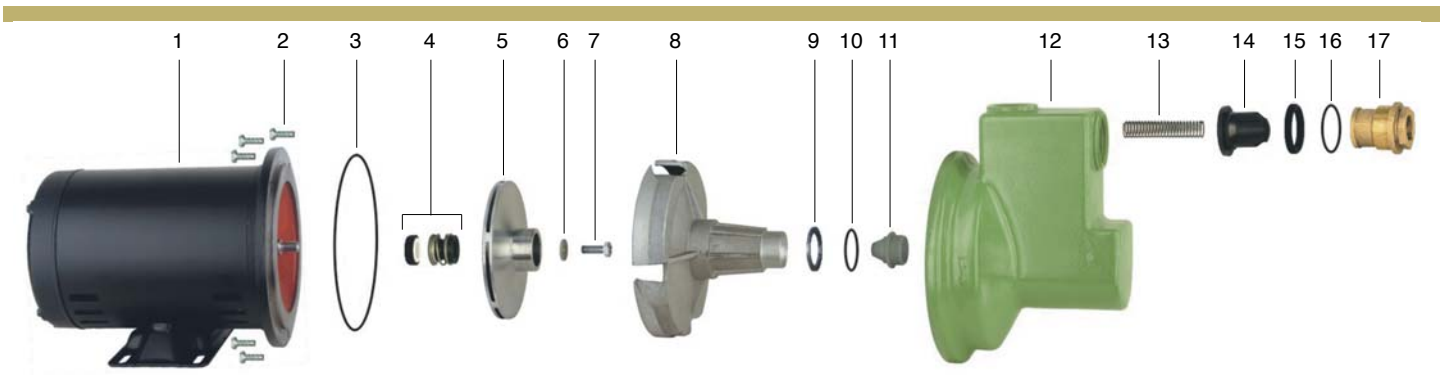

CÓDIGOS DOS COMPONENTES DO PRODUTO PADRÃO

Item	Descrição	Quantidade	MBA-XL				MBA-ZL			
			3/4 cv	1 cv	1,5 cv	2 cv	3/4 cv	1 cv	1,5 cv	2 cv
1	Motor elétrico IP-21, 2 Polos, 60 Hz	1								
2	Parafuso SZ.NC. 1/4" x 3/4"	5	8720130104	8720130104	8720130104	8720130104	8720130104	8720130104	8720130104	8720130104
3	O-ring 164,3 x 1,78 mm	1	8720112101	8720112101	8720112101	8720112101	8720112101	8720112101	8720112101	8720112101
4	Selo mecânico 5/8" IP06 BUNA	1	8720174101	8720174101	8720174101	8720174101	8720174101	8720174101	8720174101	8720174101
5	Rotor	1	8701185203	8701185202	8701187203	8701187204	8701185202	8701187206	8701187207	8701187202
(*) 6	Arruela lisa 1/4"	1	8720020102	8720020102	8720020102	8720020102	8720020102	8720020102	8720020102	8720020102
(*) 7	Parafuso S.NF. 1/4" x 3/4"	1	8720135104	8720135104	8720135104	8720135104	8720135104	8720135104	8720135104	8720135104
8	Difusor venturi	1	8701184201	8701184201	8701184201	8701184201	8701402151	8701402151	8701402151	8701402151
9	Arruela do difusor	1	8720017101	8720017101	8720017101	8720017101	8720017101	8720017101	8720017101	8720017101
10	O-ring 2323	1	8720115102	8720115102	8720115102	8720115102	8720115102	8720115102	8720115102	8720115102
11	Bico injetor	1	8720025102	8720025102	8720025102	8720025102	8723011103	8723011103	8723011103	8723011103
12	Corpo	1	8700130502	8700130502	8700130502	8700130502	8700130502	8700130502	8700130502	8700130502
13	Mola da válvula	1	8720107101	8720107101	8720107101	8720107101	8720107101	8720107101	8720107101	8720107101
14	Tripé sintético da válvula	1	8720192101	8720192101	8720192101	8720192101	8720192101	8720192101	8720192101	8720192101
15	Anel de vedação do tripé da válvula	1	8720016104	8720016104	8720016104	8720016104	8720016104	8720016104	8720016104	8720016104
16	O-ring 43,3 x 2,3 mm	1	8720113104	8720113104	8720113104	8720113104	8720113104	8720113104	8720113104	8720113104
17	Corpo da válvula	1	8701387301	8701387301	8701387301	8701387301	8701387301	8701387301	8701387301	8701387301
(**)	Mancal MG 56BDS	1	8730011107	8730011107	8730011107	8730011107	8730011107	8730011107	8730011107	8730011107
	Diâmetro do rotor (mm)		118	125	135	143	125	130	140	150

(*) Itens usados somente em bombas Trifásicas.
(**) Para bombas Mancalizadas, substituir itens 6 e 7 pelo código 8720151101 (Porca NF. 7/16" LATÃO).

MOTOBOMBA

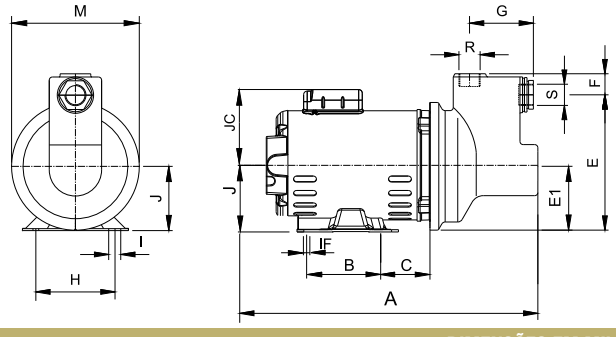

MANCALIZADA

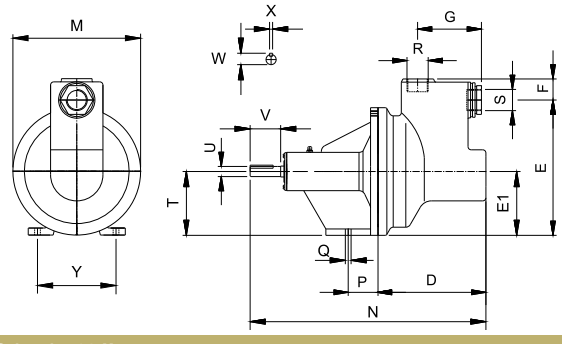

DIMENSÕES EM MILÍMETROS (mm) - 60 Hz

Descrição	MBA-XL / MBA-ZL									
Potência	3/4 cv			1 cv			1,5 cv		2 cv	
Referência	Trifásico	Monofásico	Monofásico sc	Trifásico	Monofásico	Monofásico sc	Trifásico	Monofásico	Trifásico	Monofásico
A	387	411	437	397	431	427	411	431	421	451
B	76	76	76	76	76	76	76	76	76	76
C	71	80	71	71	80	71	80	80	80	80
D	170	170	170	170	170	170	170	170	170	170
E	212	212	212	212	212	212	212	212	212	212
E1	100	100	100	100	100	100	100	100	100	100
F	32	32	32	32	32	32	32	32	32	32
G	100	100	100	100	100	100	100	100	100	100
H	124	124	124	124	124	124	124	124	124	124
I	31	31	31	31	31	31	31	31	31	31
IF	8,7	8,7	8,7	8,7	8,7	8,7	8,7	8,7	8,7	8,7
J	89	101	89	89	101	89	101	101	101	101
M	200	200	200	200	200	200	200	200	200	200
N	371	371	371	371	371	371	371	371	371	371
P	48	48	48	48	48	48	48	48	48	48
Q	9	9	9	9	9	9	9	9	9	9
R (“BSP)	1	1	1	1	1	1	1	1	1	1
S (“BSP)	1	1	1	1	1	1	1	1	1	1
T	89	89	89	89	89	89	89	89	89	89
U	15,8	15,8	15,8	15,8	15,8	15,8	15,8	15,8	15,8	15,8
V	48	48	48	48	48	48	48	48	48	48
W	18	18	18	18	18	18	18	18	18	18
X	4,76	4,76	4,76	4,76	4,76	4,76	4,76	4,76	4,76	4,76
Y	123	123	123	123	123	123	123	123	123	123
Peso Motobomba (kg)	20,2	20,7	20,4	20,3	22,2	21,4	21,4	24,7	23,2	27,5
Peso Mancalizada (kg)	14,4	14,4	14,4	14,4	14,4	14,4	14,6	14,6	14,6	14,6

Obs.: – As informações hidráulicas, composição e dimensionais poderão sofrer alterações sem prévio aviso, de acordo com a evolução tecnológica.
– A utilização de motores diferentes do padrão de linha alteram as caracterísicas de desempenho do conjunto.
– As fotos e desenhos são de caráter ilustrativo.

vendasjoinville@fele.com
www.franklin-electric.com.br
www.franklin-electric.com

Franklin Electric Indústria de Motobombas S.A.